SL26SL/SL30SL

RAMIENNY PODEST PRZEGUBOWY

- Podest ramienny o oryginalnej konstrukcji (sigma lift)
- ZdolnoŚĆ pokonywania wzniesieŒ do 50%
- Automatyczne poziomowanie bez podp· r
- Pracuje w wiňkszoŚci teren· w
- Napňd na 4 koğa
- Idealny do pracy w trudnym i nie r· wnym terenie

INSTANT POLSKA

www.instant.com.pl

RAMIENNY PODEST PRZEGUBOWY

SL26SL/SL30SL

WYMIARY	SL26SL	SL30SL
Max. wysokoŚć robocza	10.0m	11.0m
Max. wysokoŚć platformy (A)	8.0m	9.0m
Wymiar platformy (złożonej)	1.72m x 3.66m	1.72m x 4.23m
Wymiar platformy (rozłożonej)	1.72m x 4.61m	n/a
SzerokoŚć (D)	2.13m	2.13m
DługoŚć (C)	3.79m	4.39m
WysokoŚć transportowa	2.6m	2.6m
WysokoŚć składanych barierek	1.5m	1.5m
PrzeŚwit podwozia	320mm	320mm
PrzeŚwit osi kół	200mm	200mm

DANE TECHNICZNE		
Udźwig platformy (SWL)	680kg	590kg
Max. wysokoŚć podczas jazdy	8.0m	9.0m
Max. prędkoŚć (złożony)	5.2km/h	5.2km/h
Max. prędkoŚć (rozłożony)	0.8km/h	0.8km/h
Czas podnoszenia/opuszczania	21/32 seconds	24/36 seconds
ZdolnoŚć pokonywania wzniesień	50%	50%
Max. nachylenie podłoża, przód tył	9°	9°
Max. nachylenie podłoża, bok do boku	13°	13°
Wewnętrzny promień skrętu	3.9m	3.9m
Opony	26 x 12.00 - 1 NHS, wypełnione, Supa Terra-Grip	
Sterowanie	Proporcjonalne	
Napęd	napęd na cztery koła, silniki hydrauliczne zasilane niezależnie	

ZASILANIE	
Zasilanie	silnik Perkins chłodzony wodą

WAGA		
Waga	3,085kg	3,400kg

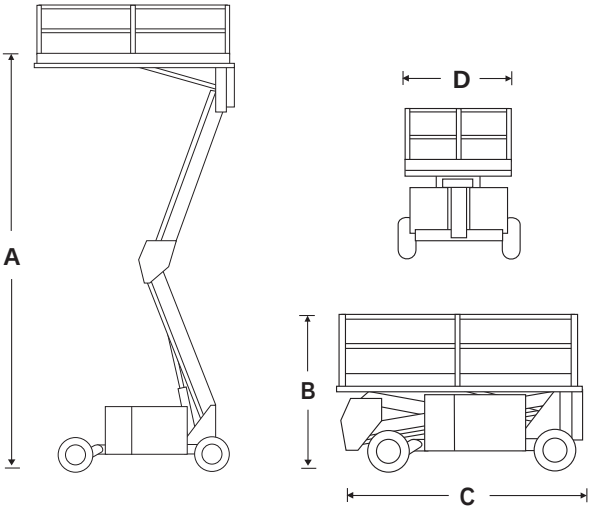

WYPOSAŻENIE STANDARDOWE

- Silnik Diesla
- Platforma mieści 5 osób + narzędzia
- Alarm ruchu
- Licznik godzinowy
- Regulator prędkości, automatyczne poziomowanie platformy
- Wahliwa oś przednia
- Opony wypełnione polimerem
- Hamulce tarczowe
- Sterowanie proporcjonalne
- Przewód elektr. doprowadzony do platformy (bez gniazd)
- Składane barierki
- CE

OPCJE

- Kolor na zamówienie
- Sygnał dźwiękowy
- Sygnał świetlny
- Filtr spalin
- Ekologiczny olej hydrauliczny

DOPUSZCZALNA RÓŻNICA WZNIESIEŃ

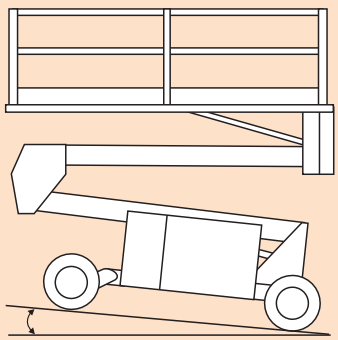

9° przód tył

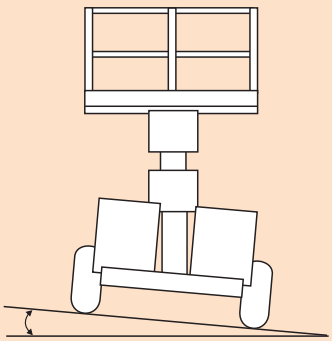

13° bok do boku

INSTANT POLSKA Sp. z o.o.
WARSZAWA
ul. Kłobucka 10
02-699 Warszawa
tel./fax (+48 22) 853 28 37
(+48 22) 853 14 13
e-mail: info@instant.com.pl
www.instant.com.pl

Specyfikacja może ulec zmianie. Zdjęcia oraz dane techniczne w broszurze utworzone zostały w celach poglądowych. Szczegółowe parametry znajdują się w instrukcji obsługi poszczególnych maszyn.

snorkel