S2632E/2646E/3246E

PODEST NOŁYCOWY

- Elektryczny podest nożycowy
- Kompaktowy i zwrotny
- Możliwość zwiększenia zasięgu pracy przez przedłużenie platformy
- Model o szerokości 1.16m przeznaczony do pracy na zewnątrz
- Idealnie nadaje się do prac budowlanych i serwisowych

INSTANT POLSKA

www.instant.com.pl

PODEST NOŁYCOWY S2632E/2646E/3246E

WYMIARY	S2632E	S2646E	S3246E
Max. wysokość robocza	10.0m	10.0m	11.8m
Max. wysokość platformy (A)	8.0m	8.0m	9.75m
Wymiar platformy	0.74m x 2.31m;	1.14m x 2.38m;	1.14m x 2.38m
Wymiary platformy rozłożonej	0.74m x 322m;	1.14m x 3.30m;	1.14m x 3.30m
Wysuwany podest (B)	0.91m	0.91m	0.91m
Szerokość (C)	0.81m	1.16m	1.16m
Długość (D)	2.37m	2.54m	2.54m
Wysokość (E)	2.33m	2.36m	2.51m
Wysokość po złożeniu barierek	1.93m	1.67m	1.82m
Rozstaw osi	1.92m	1.9m	1.9m
Prześwit podwozia (opuszczony)	63mm	101mm	101mm
Prześwit podwozia (podniesiony)	19mm	25mm	25mm

DANE TECHNICZNE			
Udźwig platformy (SWL)	227kg	454kg	317kg
Max. prędk. wiatru podczas pracy (1 osoba na platformie)	0m/s	12.5m/s	12.5m/s
Max. wysokość podczas jazdy	8.0m	7.90m	9.75m
Max. prędkość (podniesiona platforma)	0.6km/h	0.8km/h	0.8km/h
Max. prędkość (opuszczona platforma)	3.2km/h	3.2km/h	3.2km/h
Czas podnoszenia/opuszczania	20/26sec	35/60sec	50/60sec
Zdolność pokonywania wzniesień	25%	25%	25%
Wewnętrzny promień skrętu	0.25m	0.25m	0.25m
Zewnętrzny promień skrętu	2.34m	2.5m	2.5m
Opony		38.1cm x 12.7cm niebrudząca guma	
Sterowanie		proporcjonalne	
Napęd		napędzane przednie koła silnikami hydraulicznymi	

ZASILANIE	
ZASILANIE	silnik elektryczny 24V 4kM DC; akumulatory 4 x 6V 240 Ah

WAGA			
WAGA	2,224kg	2,359kg	3,003kg

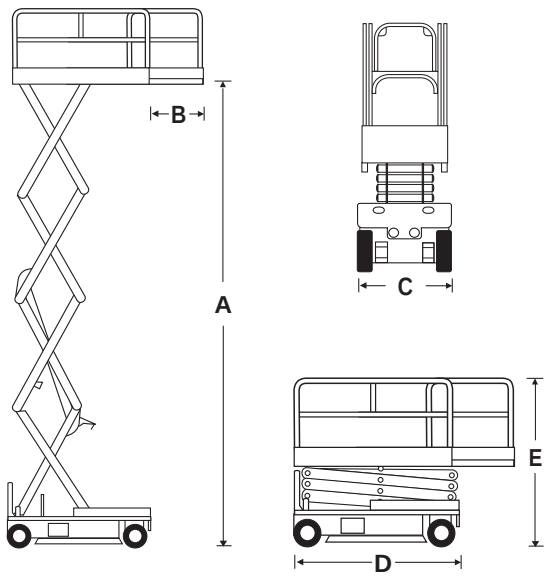

WYPOSAŻENIE STANDARDOWE

- Sterowanie proporcjonalne
- Wysuwana platforma o 0.9m
- Alarm przechyłu
- Silnik na wysuwanej płycie
- Przeznaczony do pracy na zewnątrz z 1 osobą na platformie (S2646E/S3246E)
- Przewody elekt. doprowadzone do platformy (bez gniazd)
- Sygnał dwiękowy
- Licznik godzinowy
- CE

OPCJE

- Kolor na zamówienie
- światło ostrzegawcze
- Generator prądu 110V AC 900W

PROMIEŃ SKRĘTU

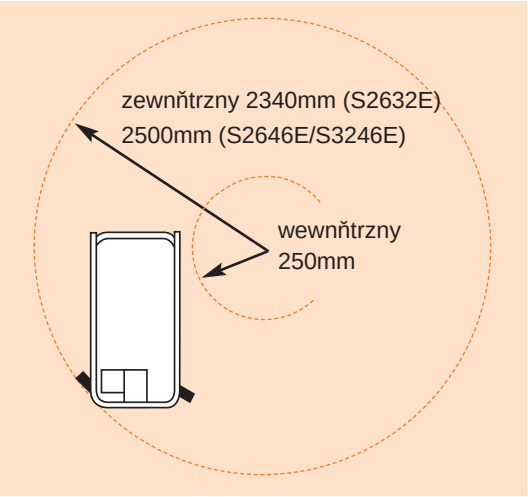

INSTANT POLSKA Sp. z o.o.
WARSZAWA
ul. Kłobucka 10
02-699 Warszawa
tel./fax (+48 22) 853 28 37
(+48 22) 853 14 13
e-mail: info@instant.com.pl
www.instant.com.pl

Specyfikacja może ulec zmianie. Zdjęcia oraz dane techniczne w broszurze utworzone zostały w celach poglądowych. Szczegółowe parametry znajdują się w instrukcji obsługi poszczegółnych maszyn.

snorkel