T80/T85J

SAMOJEZDNY PODEST TELESKOPOWY

- Podest teleskopowy napňdzany silnikiem Diesla
- Dostňpny z lub bez ruchomego ramienia platformy
- Napňd na 4 koğa, 4 koğa skrňtne
- Wahliwe osie k· ğidealne do parcy w trudnym terenie
- Przeznaczony do prac budowlanych

INSTANT POLSKA

www.instant.com.pl

T80/T85J

SAMOJEZDNY PODEST TELESKOPOWY

WYMIARY	T80	T85J
Max. wysokoŚĆ robocza	26.4m	27.9m
Max. wysokoŚĆ platformy	24.4m	25.9m
Max. zasięg pracy	21.7m	23.4m
Wymiar platformy	0.76m x 2.44m	0.76m x 2.44m
SzerokoŚĆ (A)	2.6m	2.6m
DługoŚĆ (B)	11.8m	12.9m
WysokoŚĆ transportowa (C)	2.9m	2.9m
PrzeŚwit podwozia	330mm	330mm

DANE TECHNICZNE		
Udźwig platformy (SWL)	227kg	227kg
Max. wysokoŚĆ podczas jazdy	24.4m	25.9m
Max. prędkoŚĆ jazdy (zgŁębny)	4.8km/h	4.8km/h
Max. prędkoŚĆ jazdy (rozgŁębny)	1.0km/h	1.0km/h
DługoŚĆ wysięgnika	n/a	1.8m
Zakres pracy wysięgnika	n/a	140Ü
Zakres pracy platformy	165Ü	170Ü
Max. obrót bazy (z kontynuacją)	360Ü	360Ü
Czas podnoszenia/opuszczania	195/175 s	230/210 s
ZdolnoŚĆ pokonywania wzniesieŒ	30%	30%
Wewnętrzny promieŒ skrętu	2.4m	2.4m
Opony	15 x 625 loader lug poly filled	
Sterowanie	proporcjonalne	
Napęd	na 4 koła	

ZASILANIE	
Zasilanie	chłodzony powietrzem silnik Diesla Deutz F4L-2011, 64hp

WAGA		
Waga	16,480kg	17,100kg

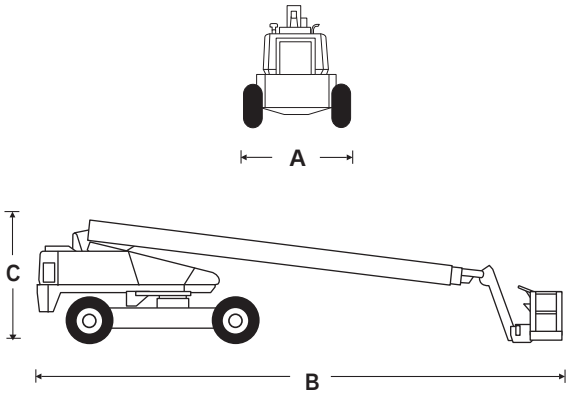

WYPOSAŻENIE STANDARDOWE

- Ruchomy wysięgnik 1.8m, 140Ü(tylko model T85J)
- Hydrauliczny obrót platformy
- Napęd na 4 koła
- 4 koła skrętne
- Proporcjonalne sterowanie
- Opony wypełnione (poly filled)
- MoŁliwoŚĆ jazdy przy pełnym rozłŁeniu
- Sygnał dźwiękowy
- Przewody elekt. doprowadzone do platformy (bez gniazd)
- CE

OPCJE

- Generator hydrauliczny
- Zabezpieczenie panelu sterującego
- Dwie lampy na platformie
- Instalacja pneumatyczna
- światło ostrzegawcze
- Obrotowe wejŚcia na platformę
- Zabezpieczenie przed piaskowaniem
- światła drogowe
- Zestaw chroniący przed zimnem
- Zestaw do podgrzewania układu hydraulicznego
- Alarm ruchu
- Pakiet holowniczy

CHARAKTERYSTYKA PRACY

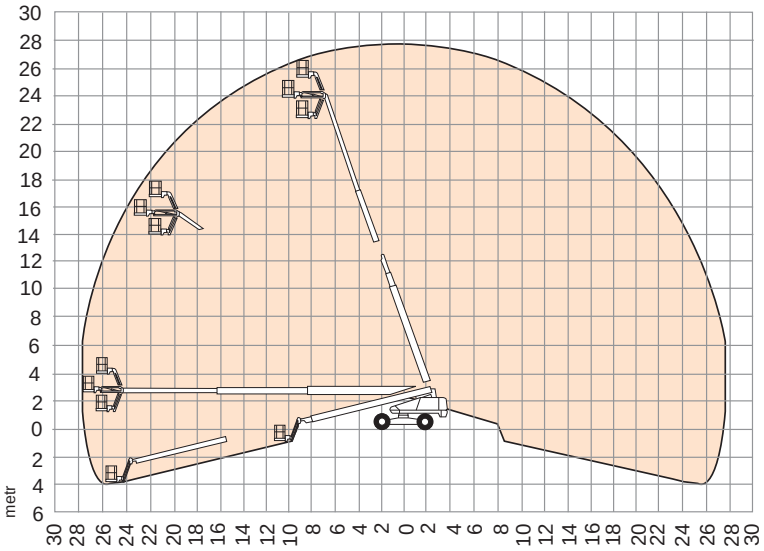

INSTANT POLSKA Sp. z o.o.
WARSZAWA
ul. Kłobucka 10
02-699 Warszawa
tel./fax (+48 22) 853 28 37
(+48 22) 853 14 13
e-mail: info@instant.com.pl
www.instant.com.pl

Specyfikacja moŁe ulec zmianie. Zdjęcia oraz dane techniczne w broszurze utworzone zostały w celach poglĘdowych. Szczegółowe parametry znajdują się w instrukcji obsługi poszczegółnych maszyn.

snorkel