TB60RT/TB66JRT

SAMOJEZDNY PODEST TELESKOPOWY

- Zasilany silnikiem Diesla podest teleskopowy
- Dostępny z lub bez ruchomego ramienia platformy
- Napęd na 4 koła
- Prosty w obsługi i konserwacji
- Przeznaczony do prac budowlanych

INSTANT POLSKA

www.instant.com.pl

TB60RT/TB66JRT

SAMOJEZDNY PODEST TELESKOPOWY

WYMIARY	TB60RT	TB66JRT
Max. wysokoŚĆ robocza	20.3m	22.1m
Max. wysokoŚĆ platformy	18.3m	20.1m
Max. zasiňg pracy	15.2m	17.1m
Wymiar platformy	2.44 x 0.76m	2.44 x 0.76m
SzerokoŚĆ (A)	2.5m	2.5m
DňugoŚĆ (B)	9.4m	10.0m
WysokoŚĆ transportowa (C)	2.7m	2.7m
Rozstaw osi	3.0m	3.0m
PrzeŚwit podwoŧia	330mm	330mm

DANE TECHNICZNE		
UdŧwIg platformy	227kg	227kg
Max. wysokoŚĆ podczas jazdy	18.3m	20.1m
Max. prňdkoŚĆ jazdy (zňpŨbny)	4.8km/h	4.8km/h
Max. prňdkoŚĆ jazdy (rozňpŨbny)	0.8km/h	0.96km/h
DňugoŚĆ wysiňgnika	n/a	1.8m
Zakres pracy platformy	n/a	90Ü
Czas podnoszenia/opuszczania	150/150 sec	176/176 sec
ZdolnoŚĆ pokonywania wznieŚeŒ	30%	30%
Wewnňtrzny promieŒ skrňtu	4.7m	4.7m
Opony	38cm x 50cm wypeňnione (foam filled)	
Sterowanie	proporcjonalne	
Napňd	na 4 koňa	

ZASILANIE		
Zasilane	chňodzony powietrzem sinik Diesla Deutz F4L-2011F	
Zasilanie dodatkowe	12V DC	12V DC

WAGA		
Waga	9,857kg	11,916kg

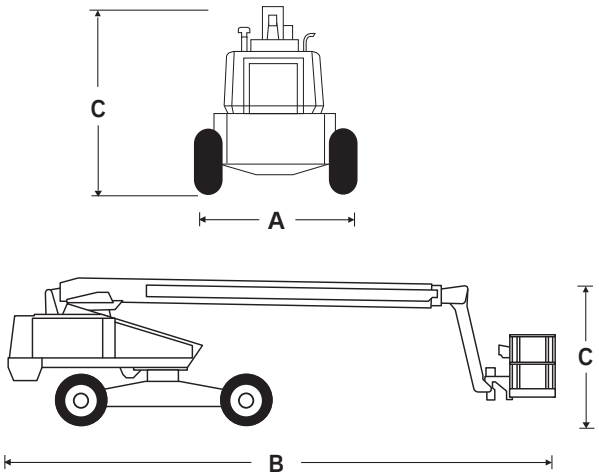

WYPOSAŧ ENIE STANDARDOWE

- Ruchomy wysiňgnik 1.8m, 90Ü(TB66JRT)
- Obrot podestu sterowany hydraulicznie 180Ü
- Napňd na 4 koňa
- Sterowanie proporcjonalne
- Opony wypeňnione (foam filled)
- MoŨliwoŚĆ jazdy przy max. wysokoŚci
- Sygnaňdŧwiňkowy
- Trzy wejŚcia do kosza
- Przewody elekt. doprowadzone do platformy (bez gniazd)
- CE

OPCJE

- Kolor na zam· wienie
- Generator hydrauliczny
- System zabezpieczajŃcy przed uderzeniem kosza
- Zabezpieczenie panelu sterujŃcego
- Dwie lampy na platformie
- Instalacja pneumatyczna
- ś wiatňo ostrzegawcze
- Obrotowe bramka wejŚciowa
- System zabezpieczajŃcy podczas piaskowania
- ś wiatňa drogowe

CHARAKTERYSTYKA PRACY

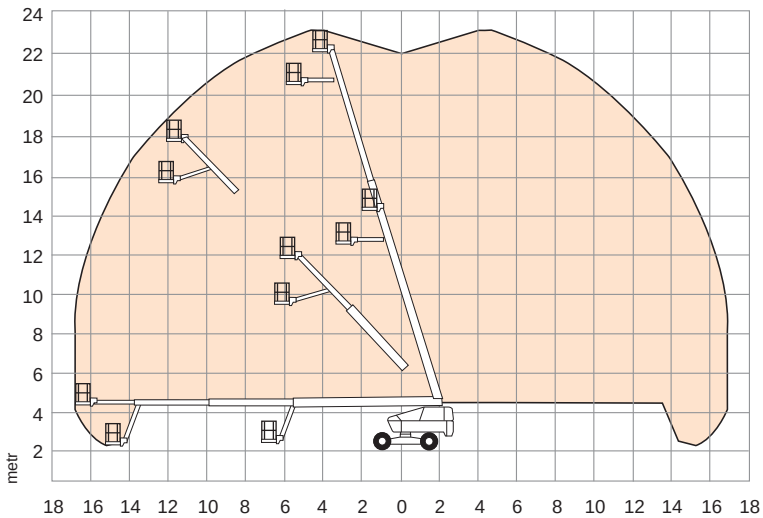

INSTANT POLSKA Sp. z o.o.
WARSZAWA
ul. Kłobucka 10
02-699 Warszawa
tel./fax (+48 22) 853 28 37
(+48 22) 853 14 13
e-mail: info@instant.com.pl
www.instant.com.pl

Specyfikacja moŨe ulec zmianie. Zdjňcia oraz dane techniczne w broszurze utworzone zostaňy w celach poglŃdowych. Szczeg· ňowe parametry znajdujŃ siň w instrukcji obsňugi poszczeg· lnych maszyn.

snorkel